8 УЧЕТ ТЕХНИЧЕСКОГО ОБСЛУЖИВАНИЯ

Учет технического обслуживания приведен в таблице 2.

Таблица 2

Дата	Вид технического обслуживания	Должность, фамилия и подпись		Примечание
		выполнившего работу	проверившего работу	

9 УЧЕТ ВЫПОЛНЕНИЯ РАБОТ

Учет выполнения работ приведен в таблице 3.

Таблица 3

Дата	Наименование работы и причина ее выполнения	Должность, фамилия и подпись		Примечание
		выполнившего работу	проверившего работу	

10 СВЕДЕНИЯ ОБ УТИЛИЗАЦИИ

10.1 Утилизация ТЛТ200-120/240 должна осуществляться по правилам и в порядке, установленном потребителем, согласно ЦФ/4670 «Инструкции о порядке списания пришедших в негодность основных средств предприятий, объединений и учреждений железнодорожного транспорта», утвержденной 1989-01-03, или документу, ее заменяющему.

10.2 В ТЛТ200-120/240 не содержится составных частей и комплектующих элементов, содержащих драгоценные металлы и цветные металлы в количествах, подлежащих контролю.

ТРАНСФОРМАТОР ЛИНЕЙНЫЙ

ТРАНСЛЯЦИОННЫЙ

ТЛТ200-120/240

ПАСПОРТ

ЕИУС.671141.001ПС

1 ОСНОВНЫЕ СВЕДЕНИЯ ОБ ИЗДЕЛИИ И ТЕХНИЧЕСКИЕ ДАННЫЕ

1.1 Трансформатор линейный трансляционный ТЛТ200-120/240 (далее – ТЛТ200-120/240)

№ _____ _____

заводской номер дата изготовления

предназначен для повышения/понижения напряжения в линии громкоговорящего оповещения с целью уменьшения потерь в длинных кабельных линиях.

1.2 ТЛТ200-120/240 является автотрансформатором и имеет дополнительный гальванически развязанный выход «~30В» (для организации «тихой связи» через переговорные устройства).

1.3 ТЛТ200-120/240 по климатическому исполнению соответствует исполнению УХЛ категории I.I в диапазоне температур от минус 45 до плюс 50ºС по ГОСТ 15150-69.

1.4 По устойчивости к воздействию механических нагрузок и климатических факторов ТЛТ200-120/240 соответствует группам МС1 и К8 по ОСТ 32.146-2000.

1.5 По защите от доступа к опасным частям и от вредного воздействия в результате проникновения внутрь оболочки твердых предметов и воды ТЛТ200-120/240 соответствует классу IP54 по ГОСТ 14254-96.

1.6 Основные технические данные приведены в таблице 1.

Таблица 1

Наименование параметра	Значение
1 Номинальная мощность, Вт	200
2 Номинальное входное напряжение, В	120/240
3 Номинальное выходное напряжение, В	(240/120) ± 5 %
4 Номинальное напряжение на выходе «~30В», В	30 ± 5 %
5 Рабочий диапазон частот, Гц	100 – 10000
6 Максимальная мощность на выходе «~30В», Вт	50
7 Неравномерность АЧХ относительно сигнала частоты 1000 Гц, дБ, не более	3
8 Электрическая прочность изоляции между контактами выхода «~30В» и остальными контактами, кВ, не менее	2
9 Электрическая прочность изоляции между любыми контактами и корпусом, кВ, не менее	2
10 Габаритные размеры, мм, не более	230×153×93
11 Масса, кг, не более	6

1.7 Изготовитель: ООО НПП «Стальэнерго»
Россия, 308036, г. Белгород, ул. Щорса, 45 «Г»
Тел: (4722) 52-17-20, факс: (4722) 52-17-95
E-mail: st@stalenergo.ru
Сайт: www.stalenergo.ru

2 КОМПЛЕКТНОСТЬ

2.1 В комплект поставки ТЛТ200-120/240 входят:

- ТЛТ200-120/240 – 1 шт.;
- упаковка – 1 шт.;
- паспорт – 1 шт.

3 РЕСУРСЫ, СРОКИ СЛУЖБЫ И ХРАНЕНИЯ, ГАРАНТИИ ИЗГОТОВИТЕЛЯ

3.1 Изготовитель гарантирует соответствие ТЛТ200-120/240 требованиям действующей технической документации при соблюдении потребителем условий эксплуатации.

3.2 Гарантийный срок эксплуатации ТЛТ200-120/240 – 18 месяцев со дня ввода в эксплуатацию при условии предварительного хранения не более 6 месяцев со дня поставки покупателю.

4 СВИДЕТЕЛЬСТВО ОБ УПАКОВЫВАНИИ

ТЛТ200-120/240 ЕИУС.671141.001 № _____

наименование изделия обозначение заводской номер

упакован ООО НПП «Стальэнерго» согласно требованиям, предусмотренным в действующей технической документации.

_____ _____ _____ _____

должность личная подпись расшифровка подписи год, месяц, число

5 СВИДЕЛЬСТВО О ПРИЕМКЕ

ТЛТ200-120/240 ЕИУС.671141.001 № _____

наименование изделия обозначение заводской номер

изготовлен и принят в соответствии с обязательными требованиями государственных стандартов, действующей технической документацией и признан годным для эксплуатации.

Начальник ОТК

МП _____ _____ _____

личная подпись расшифровка подписи год, месяц, число

6 РЕМОНТ

При выходе из строя оборудования потребитель должен заполнить отрывной талон по ремонту, который вместе с изделием направляется на предприятие-изготовитель.

7 ЗАМЕТКИ ПО ЭКСПЛУАТАЦИИ

7.1 ТЛТ200-120/240 предназначен для эксплуатации внутри устройств, исключающих прямое попадание капель воды (дождя) и/или снега (путевых ящиках и т.д.).

7.2 Схема электрическая и назначение контактов клеммной колодки трансформатора приведены на рисунке 1.

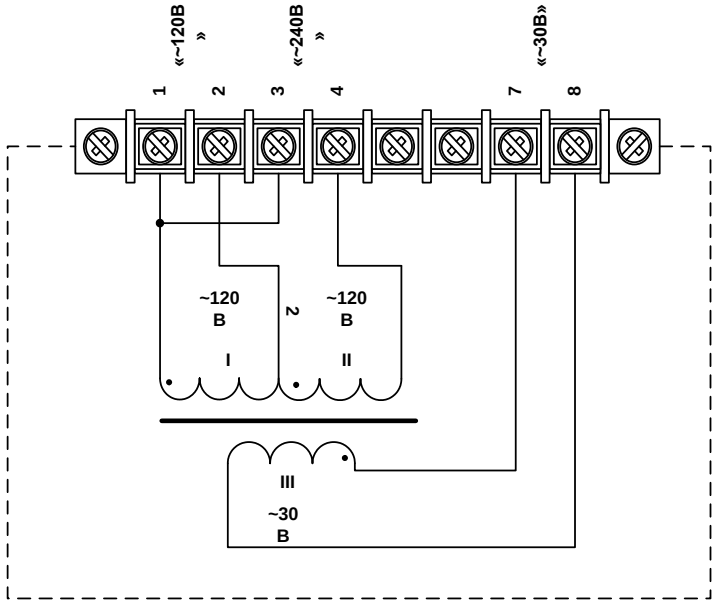

Рисунок 1